Twins

16x

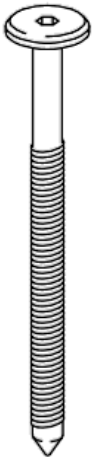

18x

70мм

23x

50мм

46x

1x

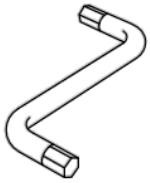

16x

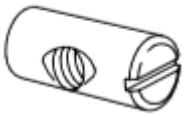

0x

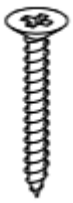

25мм

0x

20мм

58x

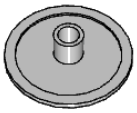

16x

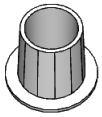

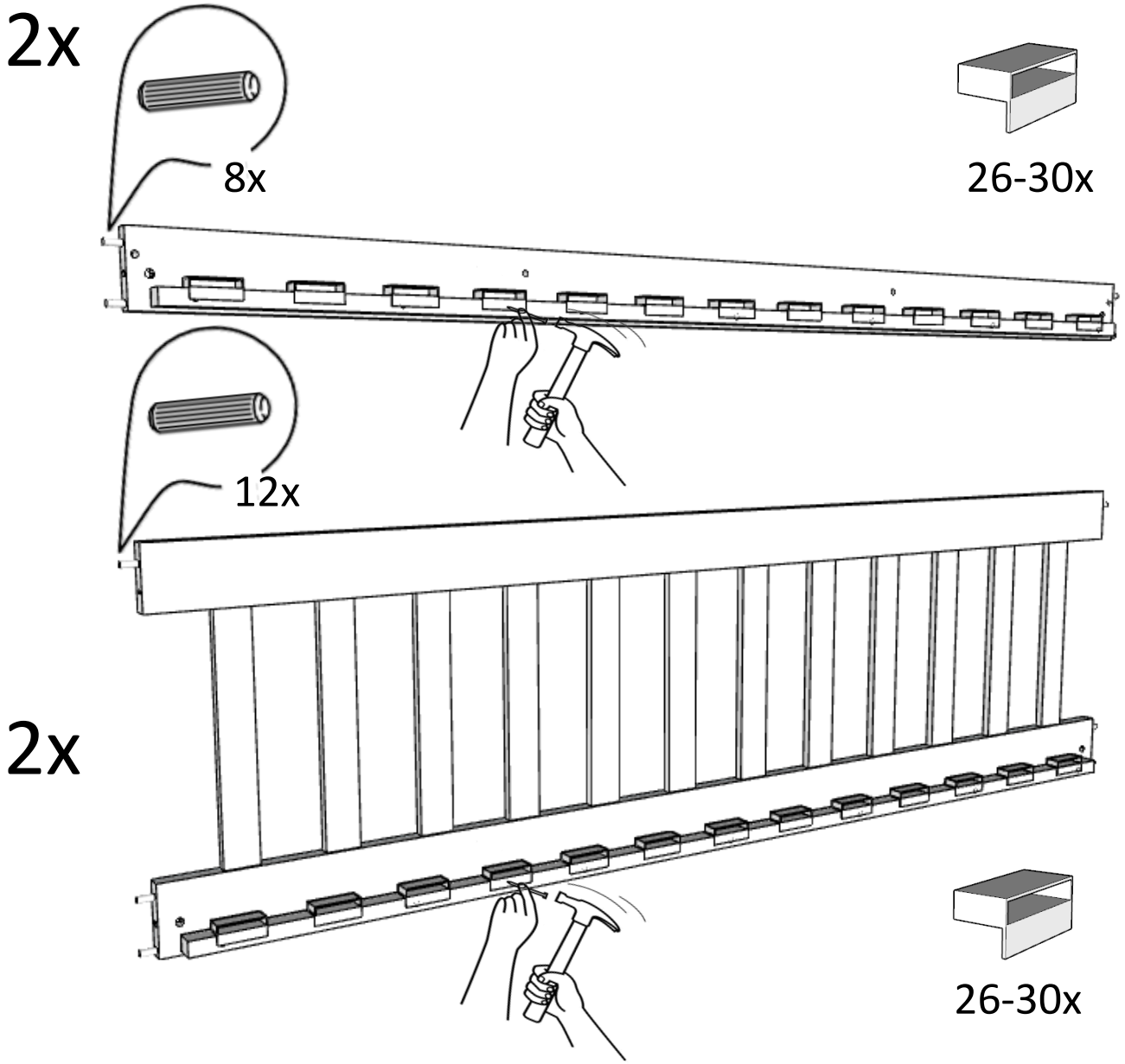
2x
8x
26-30x
12x
2x
26-30x

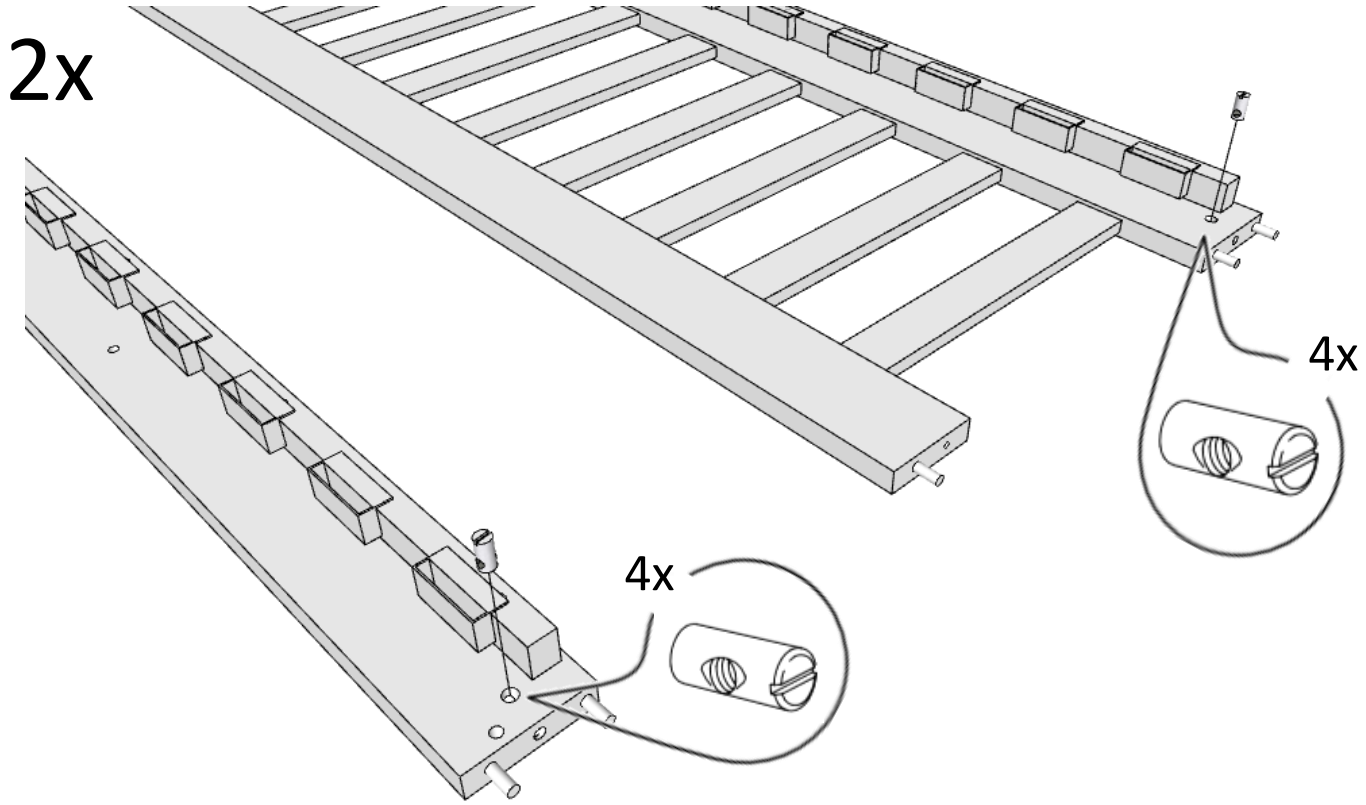
2x
4x
4x

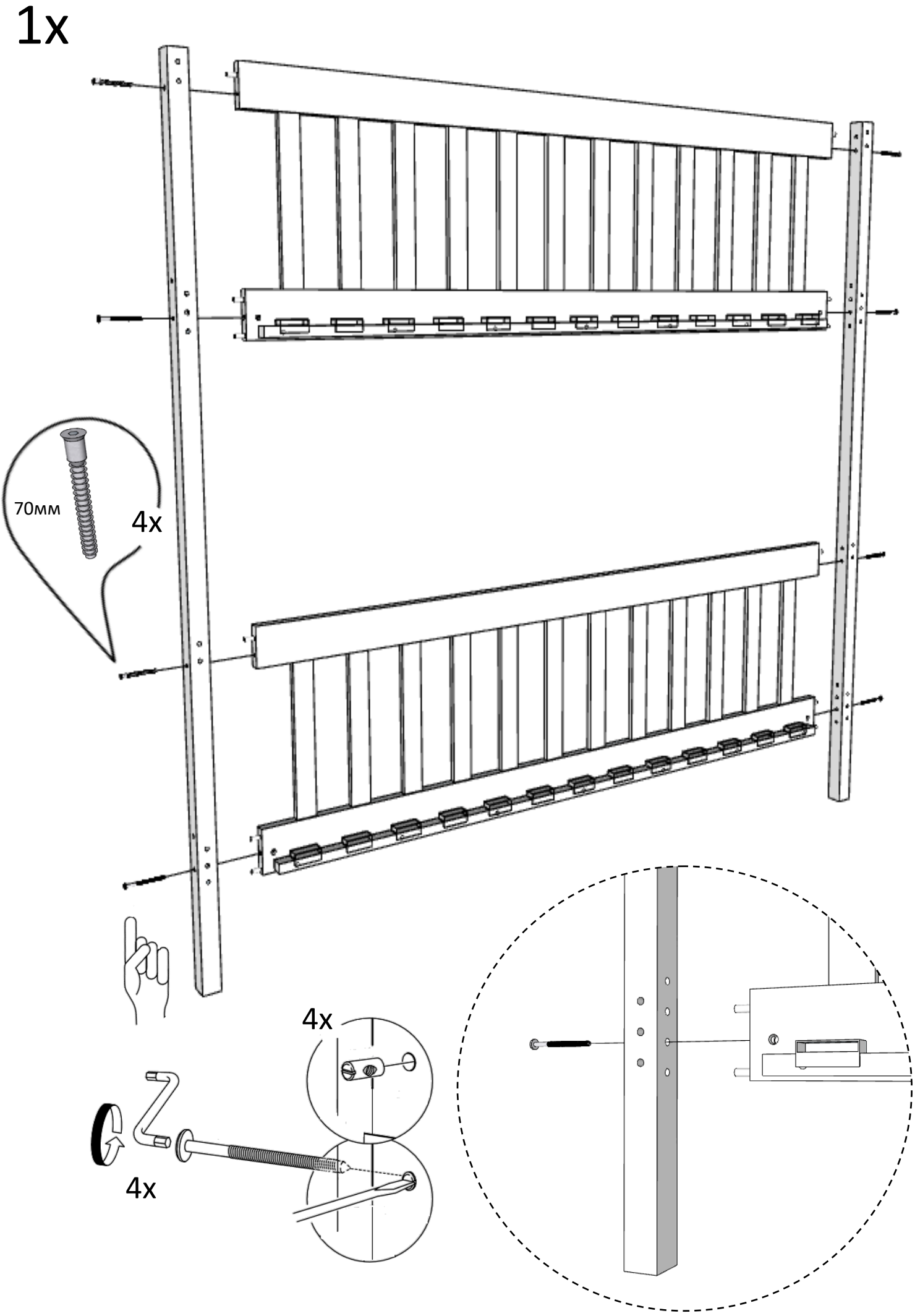
1x
70мм
4x
4x
4x

1x

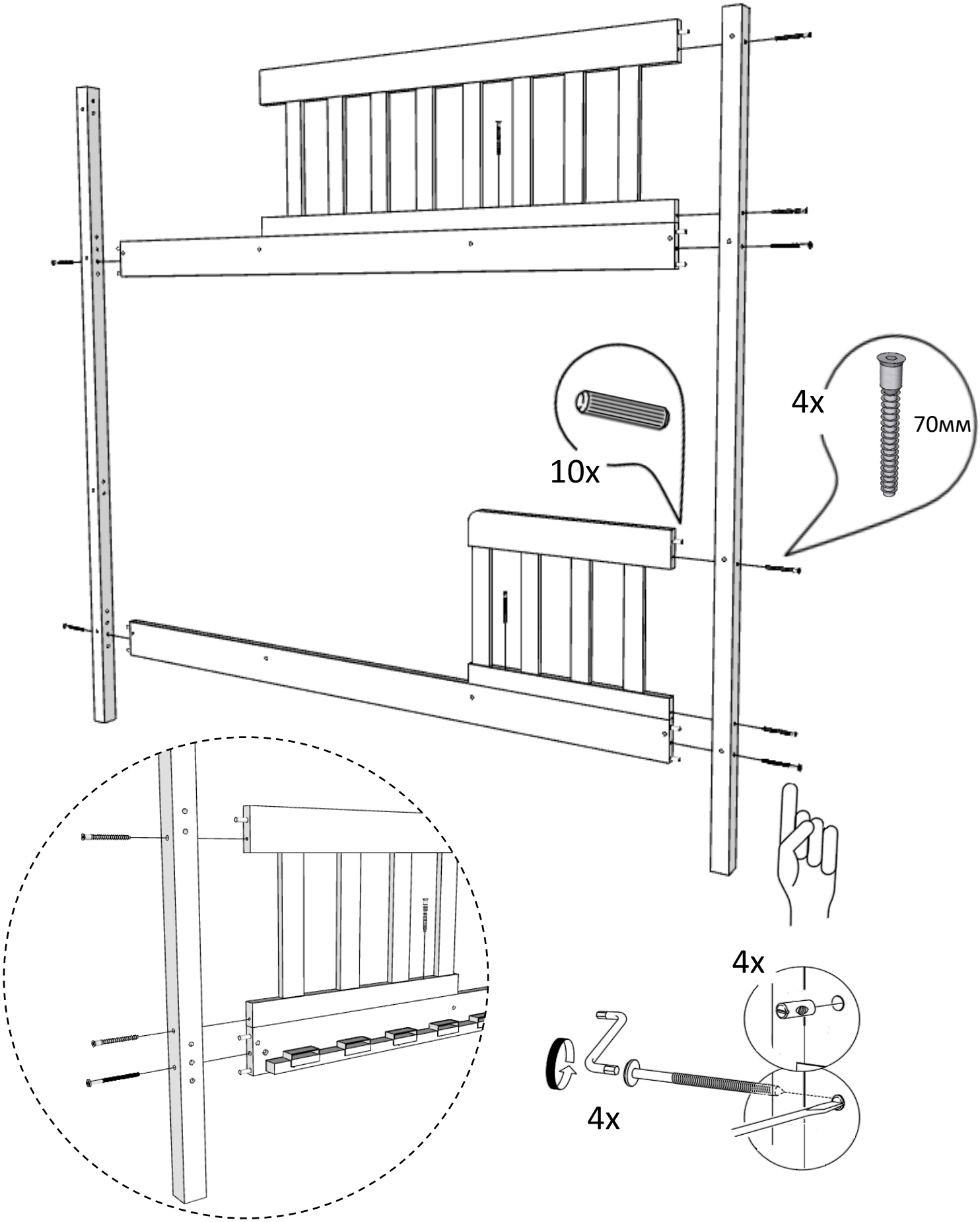

4x

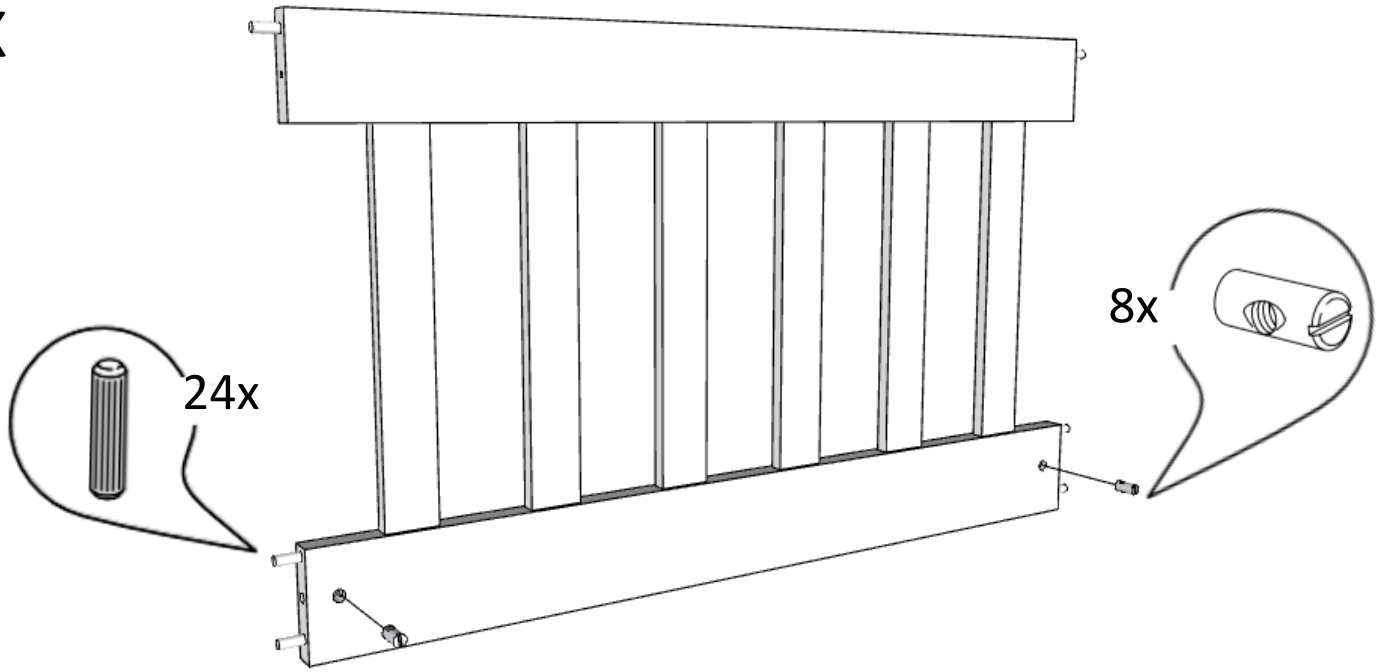

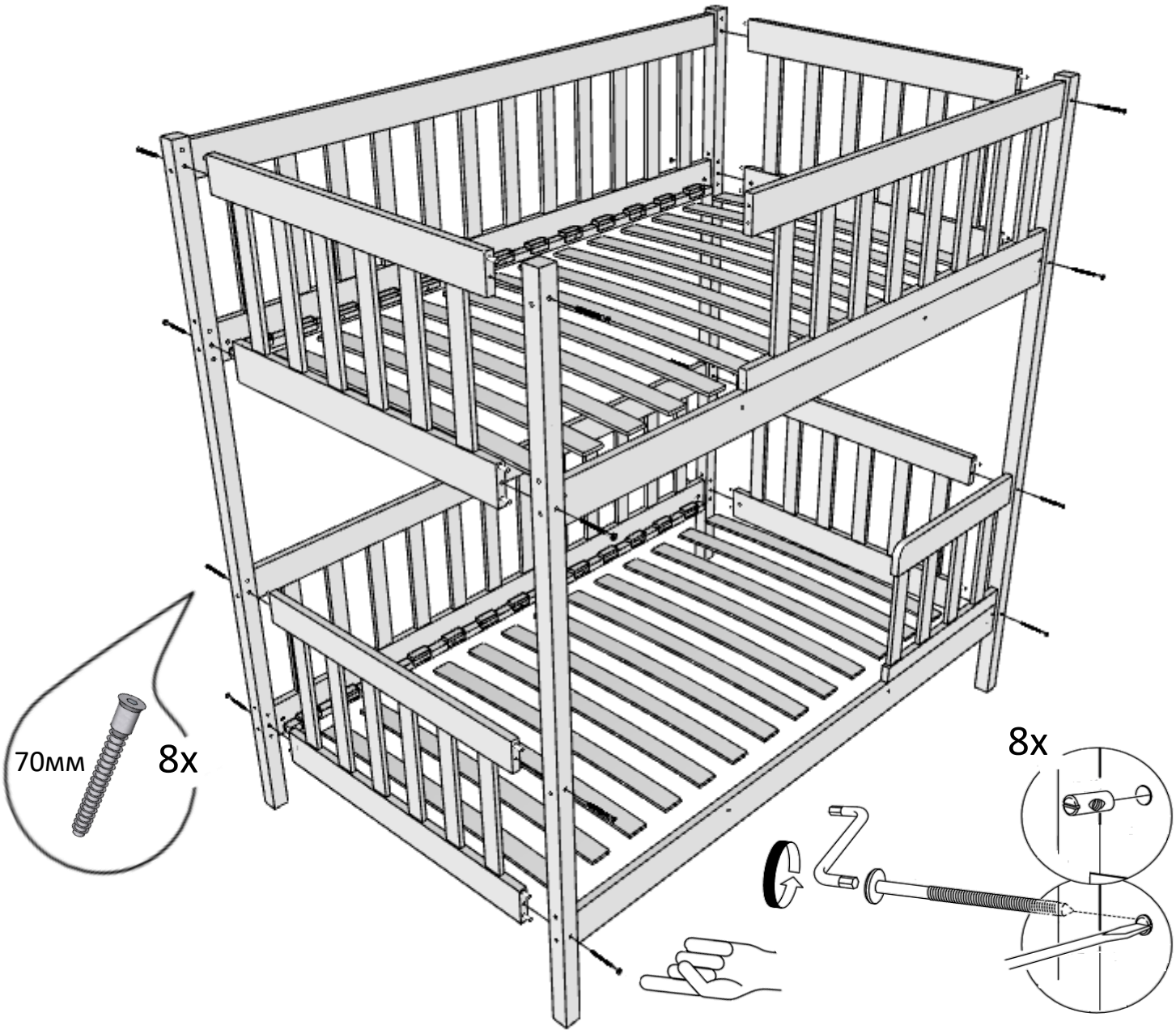

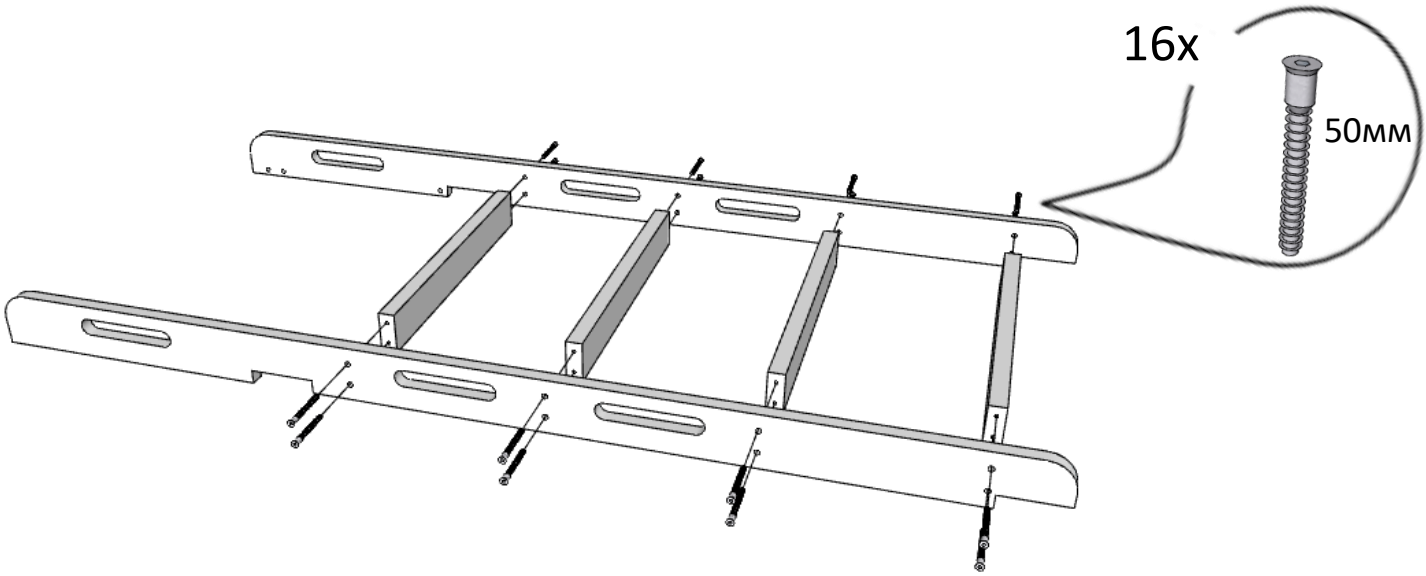
16x
50мм

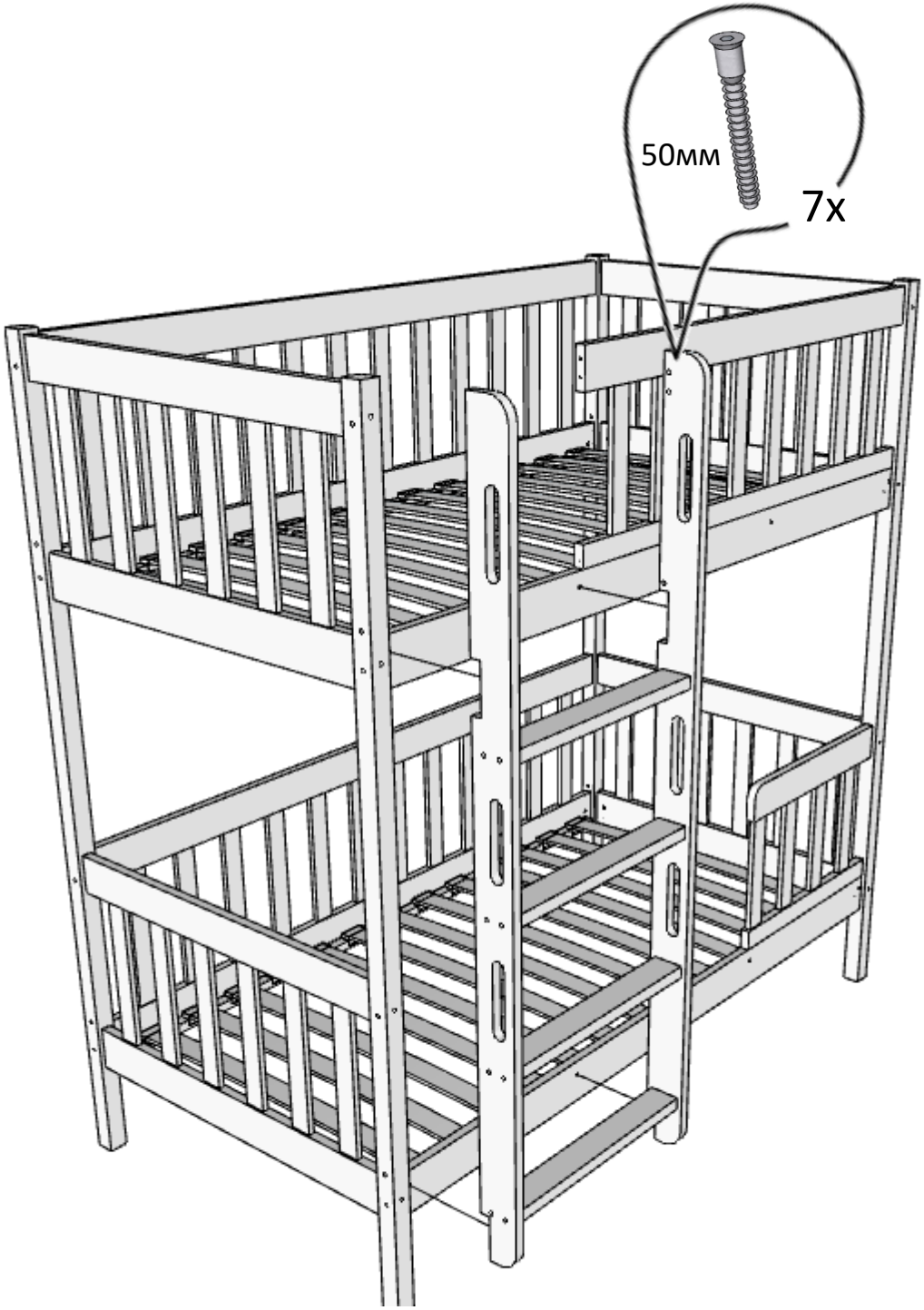
50мм
7x